[3 P]PM Plus

[3.9 P]PM Plus

CLASSIC

PM

[elevate to the highest power]pm

[3 P]PM [3.9 P]PM

New

EASY PLUS

_Distributore idraulico proporzionale Bosch
_Bosch Proportional hydraulic control valve block
_Distributeur hydraulique proportionnel Bosch
_Bosch Proportionaler Steuerventilblock
_Distribuidor hidráulico proporcional Bosch

_Radiocomando proporzionale palmare Easy Plus
_Radio Remote Control Proportional handy Easy Plus
_Radio control proportionnel Easy Plus
_Proportionale Funkfernsteuerung Easy Plus
_Radiocomando proporcional palmar Easy Plus

Tutte le gru PM sono coperte da polizza assicurativa internazionale per la responsabilità verso terzi.
All PM Cranes are covered by international insurance policy for civil liability third party.
Toutes les grues sont couvertes par une police d'assurance internationale de responsabilité civile envers tiers.
PM Krane sind durch eine internationale Haftpflichtversicherung gegen Dritte abgesichert.
Todas las grúas PM cuentan con una póliza de seguros internacional contra las responsabilidades civiles hacia terceros.

OPTIONAL

- Limitatore di momento idraulico
- Hydraulic moment control device
- Limiteur de moment hydraulique
- Hydraulischer Momentbegrenzer
- Limitador de momento hidráulico

- Attacco accessorio
- Anchorage kit for accessorie
- Kit attache accessoire
- Zubehörbefestigungssatz
- Conexión accesorio

- Valvola di blocco rotazione
- Slewing valve block
- Soupape d'arret rotation
- Drehblockierungsventil
- Válvula de bloqueo rotación

EQUIPAGGIAMENTO DI SERIE - CONFIGURATION STANDARD EQUIPMENT - CONFIGURATION EQUIPEMENT STANDARD - SERIENMÄSSIG - EQUIPO DE SERIE

Radiocomando multifunzionale
Multifunction radio control
Radio commande multifonctions
Funkfernsteuerung
Radiomando multifunción

Cremagliera
Slewing by rack
Rotation avec crémaillère
Zahnstangenschwenkwerk
Rotación con cremallera

Martinetti stabilizzatori rotanti manuali
Manual flip up outriggers
Vérins pivotant manuellement
Manuell schwenkbare Abstützzylinder
Brazos estabilizadores giratorios manuales

Bracci stabilizzatori a sfilo manuale
Manual pull-out outrigger booms
Bras stabilisateurs avec extension manuelle
Manuelle Abstützungen
Brazos estabilizadores a salida manual

Distributore idraulico proporzionale Bosch
Proportional hydraulic control valve block Bosch
Distributeur hydraulique proportionnel Bosch
Proportionaler Steuerventilblock Bosch
Distribuidor hidráulico proporciona Bosch

Blocco rotazione meccanico esterno
External mechanical slewing limiter
Limiteur de rotation mécanique extérieur
Externe Drehblockierung
Paro rotación mecánico externo

Dispositivo automatico sicurezze stabilizzatori inserite
Safety Kit for outriggers
Dispositif de sécurité stabilisateurs
Sicherheitskit für die Abstützungen
Kit de Seguridad para estabilizadores

OPTIONAL

Scambiatore di calore
Oil cooler
Refroidisseur
Ölkühler
Enfriador de aceite

Avvolgitubo
Hose reel
Enrouleur pour activation
Umlenkrolle
Enrolladores

Serbatoio
Oil tank
Réservoir
Öltank
Depósito de Aceite

EN12999

CONFORME ALLE NORME DI SICUREZZA EU
IN ACCORDANCE TO THE EU SAFETY STANDARDS
CONFORME AUX NORMES DE SECURITE EU
GEMÄß EU SICHERHEITSRICHTLINIEN
CONFORME CON LAS NORMAS DE SEGURIDAD EU

H1B3

CLASSE DI SOLLECITAZIONE A FATICA H1B3
FATIGUE-TESTED IN CLASS H1B3
ESSAIS EN FATIGUE EN CLASSE H1B3
ERMÜDUNGSTEST NACH KLASSE H1B3
COMPROBACIÓN DEFATIGA EN LA CLASE H1B3

[3]

3 ANNI DI GARANZIA SULLE PARTI STRUTTURALI
3 YEARS OF WARRANTY ON THE STRUCTURAL PARTS
3 ANS DE GARANTIE SUR LES PARTIES STRUCTURELLES
3 JAHRE GARANTIE AUF STRUKTURBAUTEILE
3 AÑOS DE GARANTÍA EN LAS PARTES ESTRUCTURALES

[IIA]

DICHIARAZIONE DI CONFORMITÀ DEL PRODUTTORE
DECLARATION OF CONFORMITY OF THE MANUFACTURER
DECLARATION DE CONFORMITE DU PRODUCTEUR
KONFORMITÄTSERKLÄRUNG DES HERSTELLERS
DECLARACIÓN DE CONFORMIDAD DEL PRODUCTOR

PQS

SISTEMA DI VERNICIATURA DI QUALITÀ CERTIFICATA
CERTIFIED PAINTING QUALITY SYSTEM
SYSTÈME DE PEINTURE DE QUALITÉ CERTIFIÉ
ZERTIFIZIERTES QUALITÄTS-LACKIERSYSTEM
SISTEMA DE BARNIZADO DE CALIDAD CERTIFICADA

- 2 attivazioni in punta al braccio per l'utilizzo di accessori.
- 2 accessories can be fitted at boom tip.
- 2 activations a lapointe du bras pour l'utilisation d'accessoires.
- 2 Aktivationen am Ende des Arms fur die Verwendung von Zubehor
- 2 conexiones en la punta de la grúa para accesorios

- Martinetti sfilo con passaggi olio interni
- Extension cylinders with internal oil flow
- Vérins Extension avec passage huile intérieur
- Ausziehzylinder mit internen Öldurchgängen
- Cilindros con pasaje de aceite interno

- Attivazioni con avvolgi tubo
- Activation with hose reel
- Activation avec enrouleur
- Aktivationen mit Schlauchtrommel
- Activación con enrolladores

CLASSIC

[3 P]

3021 P

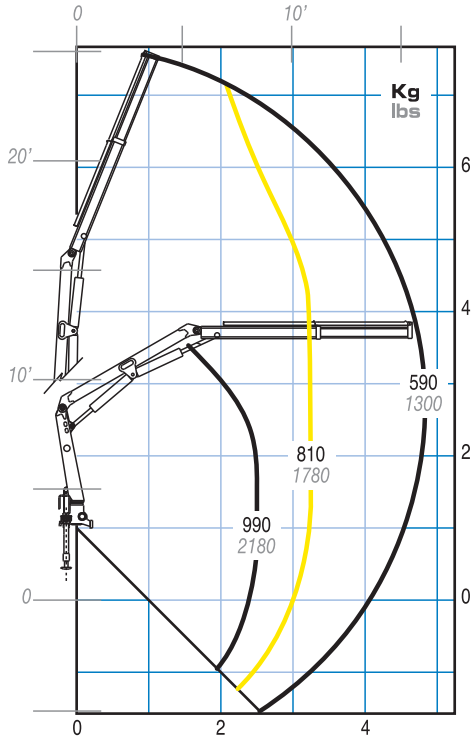

3022 P

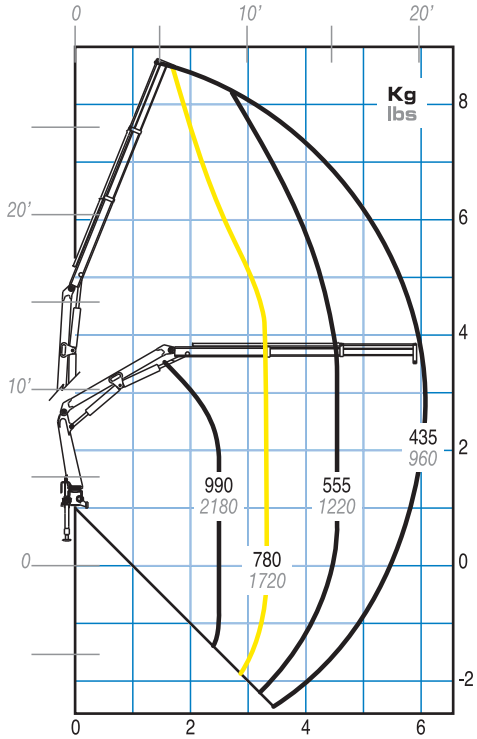

3023 P

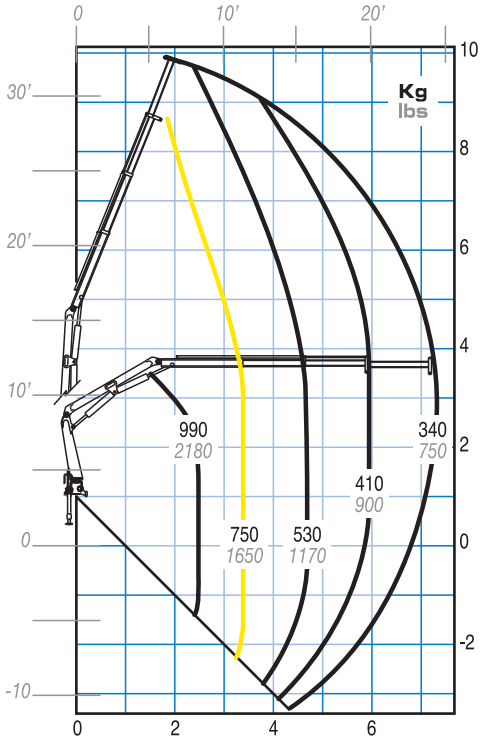

[3,9 P]

3921 P

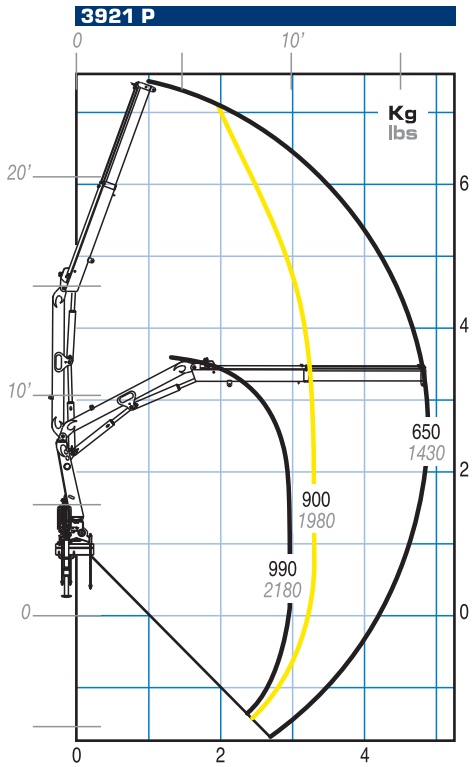

3922 P

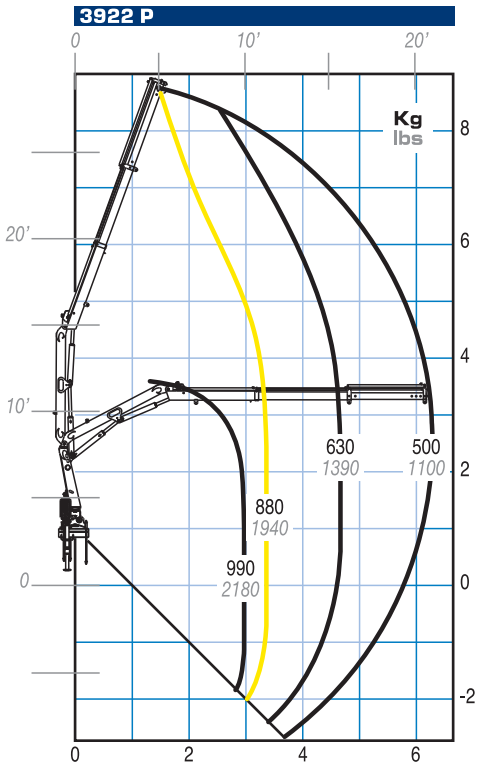

3923 P

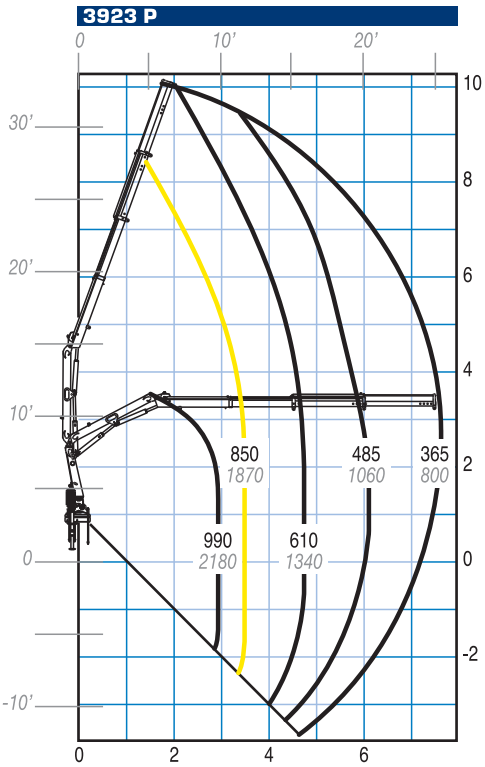

Portata massima passante per l'orizzontale - Max. capacity from horizontal to vertical - Capacite maxi passant par l'horizontale
Max. Tragkraft von horizontal bis zu vertical - Máxima capacidad de la horizontal a la vertical

[3 P]PM [3.9 P]PM

mm
ft

[3 P]PM

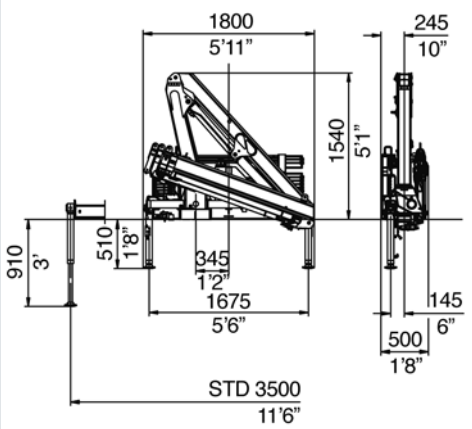

[3.9 P]PM

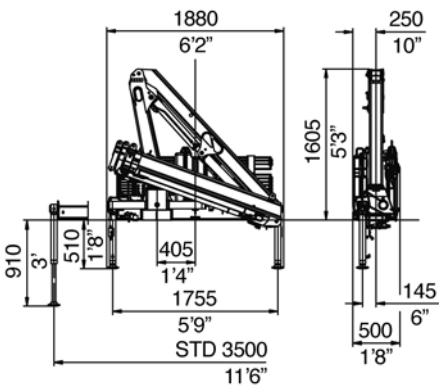

Abbinamento gru/veicolo
Trucking crane combination
Accouplement grue/véhicule
Kran zusammen mit LKW
Combinación grúa/camión

PTT/GVW	3P	3.9P
3,5 ton		
5,0 ton		
6,0 ton		
6,5 ton		
7,5 ton		
8,0 ton		
10,0 ton		
12,0 ton		
13,5 ton		
15,0 ton		
18,0 ton		
19,0 ton		
26,0 ton		
32,0 ton		

2 stabilizzatori STD
2 outriggers STD
2 stabilisateurs STD
2 Abstützungen STD
2 gatos de apoyo STD

PTT: Peso totale a terra - G.V.W. - P.T.A.C. - LKW Gesamtgewicht - Peso total del vehículo

		[3 P]PM 3021 P	3022 P	3023 P	[3.9 P]PM 3921 P	3922 P	3923 P
Momento di sollevamento massimo - Maximum lifting moment - Moment de levage maxi - Max. Lastmoment - Momento de elevación máxima	tm	2,7	2,6	2,6	3,1	3,0	3,0
	ft lbs	19200	18620	18440	22130	21960	21570
Sbraccio oleodinamico - Maximum hydraulic reach - Allongement hydraulique Hydraulische Reichweite, Standard - Alcance hidráulico							
orizzontale - horizontal - horizontal - horizontal	m	4,70	6,10	7,50	4,90	6,30	7,65
	ft	15'5"	20'0"	24'7"	16'1"	20'8"	25'1"
verticale - vertical - vertical - vertikal - vertical	m	7,50	8,80	10,10	7,70	9,00	10,25
	ft	24'7"	28'10"	33'2"	25'3"	29'6"	33'8"
Sbraccio con prolunghe - Maximum reach with manual extensions - Allongement avec rallonges manuelles - Reichweite, manuelle Verlängerungen - Alcance con prolongas manuales							
orizzontale - horizontal - horizontal - horizontal	m	-	-	-	-	-	-
	ft	-	-	-	-	-	-
verticale - vertical - vertical - vertikal - vertical	m	-	-	-	-	-	-
	ft	-	-	-	-	-	-
Impianto oleodinamico - Hydraulic system - Circuit hydraulique - Hydraulikanlage - Sistema hidráulico							
portata raccomandata - recommended oil flow - débit recommandé - empfohlene Fördermenge - caudal requerido	l/min	12	12	12	12	12	12
	gals/min	3	3	3	3	3	3
pressione massima - rated pressure - pression max - Betriebsdruck - presión máxima	Mpa	24,5	24,5	24,5	26,5	26,5	26,5
	Psi	3550	3550	3550	3840	3840	3840
capacità del serbatoio - tank capacity - capacité du réservoir - Tankinhalt - capacidad del depósito de aceite	l	25	25	25	36	36	36
	Gals	7	7	7	10	10	10
Gruppo di rotazione - Slewing system - Rotation - Schwenksystem - Sistema de giro							
angolo di rotazione - slewing angle - angle de rotation - Schwenkbereich - ángulo de giro	°	360	360	360	360	360	360
coppia di rotazione - slewing moment - couple de rotation - Schwenkmoment momento de giro	kNm	3,2	3,2	3,2	4,5	4,5	4,5
	ft lbs	2360	2360	2360	3320	3320	3320
pendenza massima di lavoro - max. working heel - devers max de travail - max Arbeitsneigung - inclinación máxima de trabajo	%(°)	8,7(5)	8,7(5)	8,7(5)	8,7(5)	8,7(5)	8,7(5)
Peso della gru standard - Standard crane weight Poids de la grue standard - Eigengewicht - Peso de la grúa estandar							
Con serbatoio non rifornito - Empty oil tank - reservoir huile non garni - Leerer Öltank - depósito de aceite vacío	kg	385	415	440	415	445	470
	lbs	850	915	970	915	980	1035

I dati tecnici possono essere aggiornati senza preavviso
Technical data can be revised without prior notice
Les données techniques peuvent être modifiées sans preavis
Technische Änderungen vorbehalten
Reservado el derecho de modificaciones

Cod. 836.957 Ed. 10/09

bonfiglidesign.it

PMGroup Via G. Verdi 22 - 41018 San Cesario Sul Panaro MO Italy tel. +39 059 936811 fax +39 059 936804